Mairie de Thézy -Glimont _ (Existant)

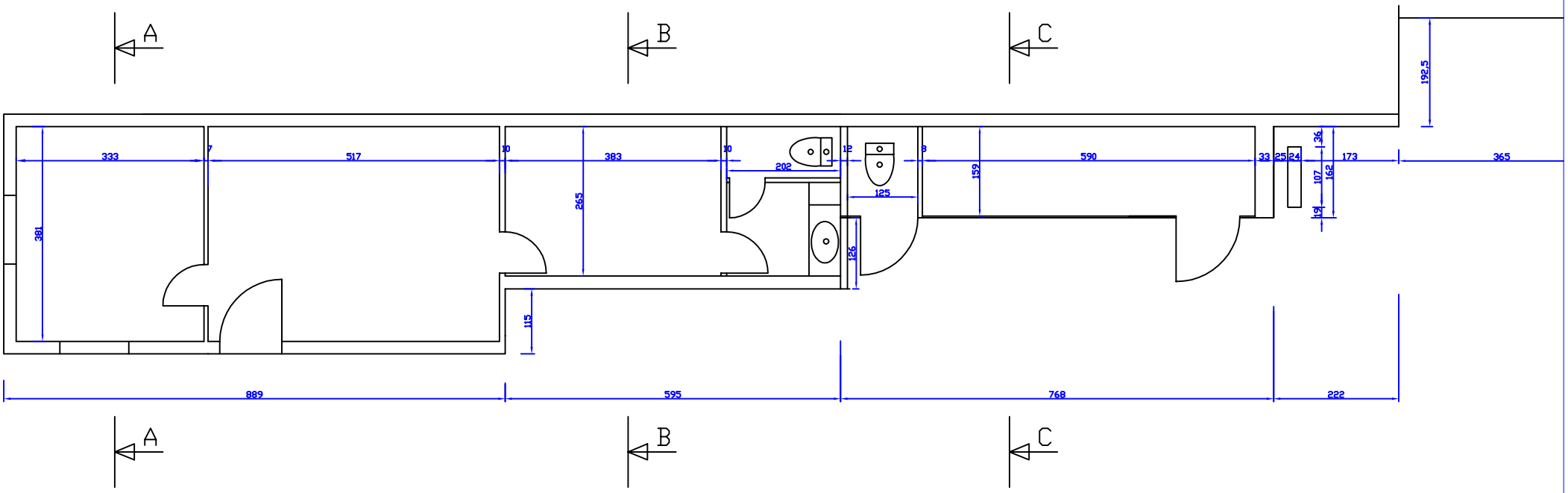

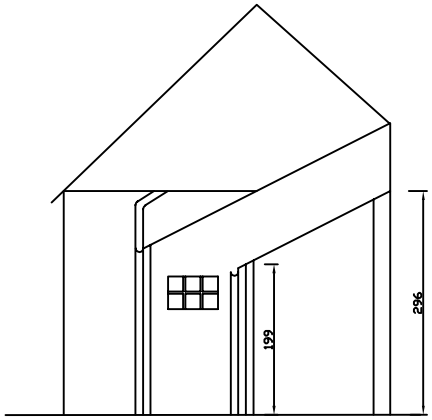

Coupe CC